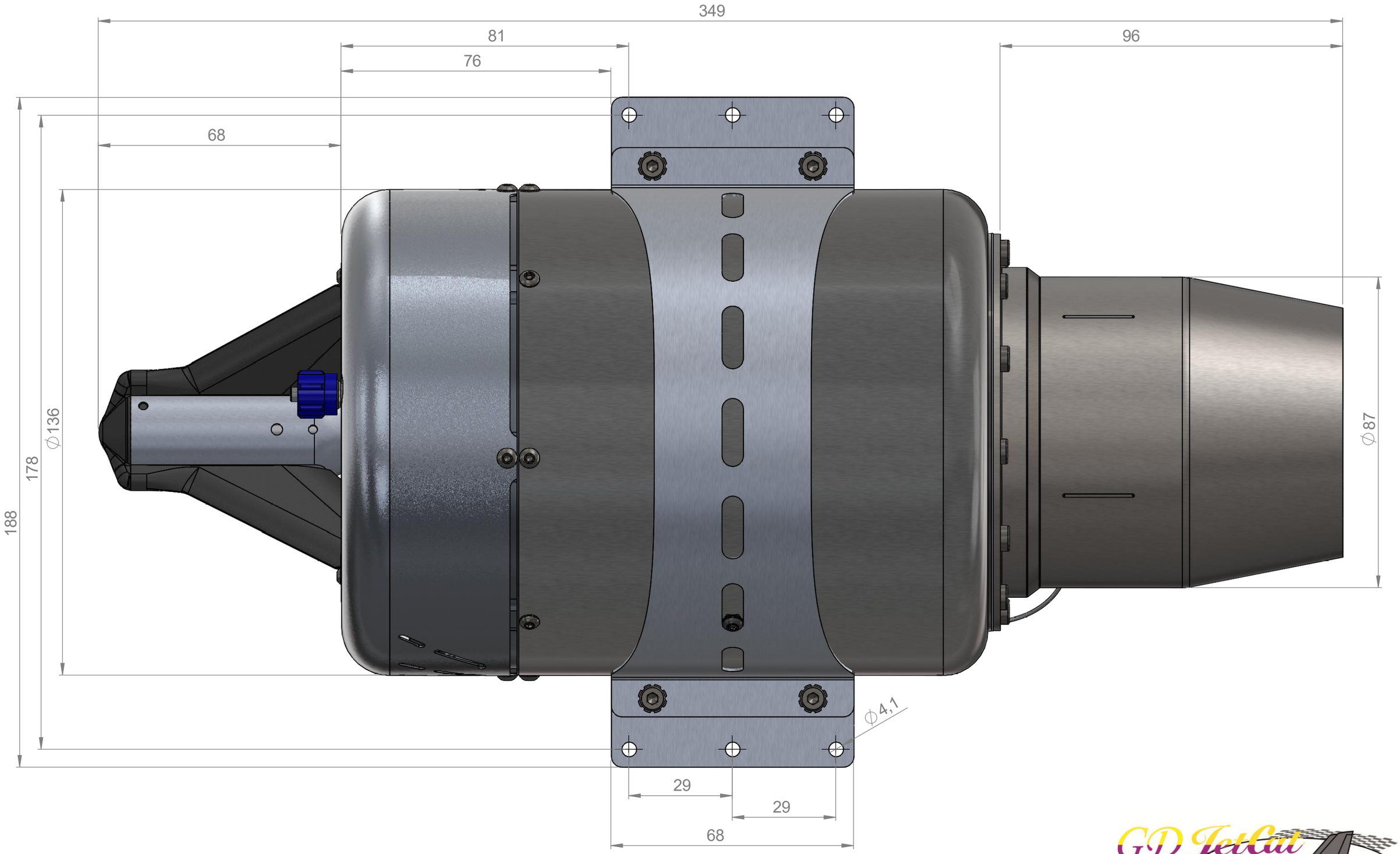
349
81
76
96
68
188
178
⌀136
⌀87
⌀4,1
29
29
68